Mataki Underlagspapp

YAM 2000, YAP 2200 och YEP 2500

Underlagspappen ger ett skydd mot nederbörd under byggtiden och du behöver inte omedelbart lägga på ytbeläggningen. Underlagspappen kan ligga exponerad max 2 månader. Tänk på att takytan inte kan anses vara halksäker förrän strö- och bärläkt är monterade.

YAM 2000

- Används under tätskikt/ytpapp av bitumen.
- Kan läggas ned till 3° taklutning.
- Täck in omgående med överliggande tätskikt av bitumen, alternativ stryk spikskallarna med Mataki Asfaltkitt för att uppnå högre täthet.
- Infästning enligt AMA Hus JSB.111 (spikning genom båda lagren).

YAP 2200

- Används under betongpannor, shingel, profilerad plåt.
- Kan användas ned till 14° taklutning.
- Infästning enligt AMA Hus JSB.211 (spikning genom båda lagren) eller AMA Hus JSB.212 (dold infästning), viktigt att säkerställa tätheten vid kanterna genom att aktivera dessa med värme eller klistra med Mataki Asfaltklister.

YEP 2500

- Används under plan plåt, ofalsade takpannor, vid hårt väder och i kustnära vindutsatta lägen.
- Kan läggas ned till 6° taklutning med dold infästning.
- Under 14° taklutning ska dold infästning användas. Klisterkanterna kan aktiveras med varmluftspistol.
- Infästning enligt AMA Hus JSB.213 (spikning genom båda lagren) eller AMA Hus JSB.214 (dold infästning) viktigt att säkerställa tätheten vid kanterna genom att aktivera dessa med värme eller klistra med Mataki Asfaltklister.

SE Monteringsanvisning

Underlagspappen läggs på ändamålsenligt skivmaterial eller råspont.

Taktäckning	Minsta brädtjocklek, mm
Tätskiktsmattor och dukar	23
Plan plåt	23
Svetsade band av rostfri stålplåt	23
Profilerad plåt	20
Takpannor, av tegel eller betong	20
Takskiffer	23
Takspån av trä	20
Sedumtak max 150 kg/m²	23

Taklutningen avgörs utöver underlagspappens lägsta taklutning av taktäckningsmaterialets (bitumentätskikt, takpannor, shingel etc) rekommenderade taklutning. Vid taklutning under 18 grader, läggs takpappen tvärs taklutning och samtliga längs- och tvärskarvar klistras med Mataki Asfaltklister.

Underlagspappen spikas i underlaget med varmförzinkad pappspik med dimension minst 20x2,8 eller 25x2,5 mm enligt mönstret i illustrationen till höger. Längden anpassas så att spiken går igenom underlaget. Om spikpistol används för pappspiken, justera anslagskraften så att spikhuvudet inte perforerar materialet. Spiken skall slås i rakt för att optimal täthet ska uppnås.

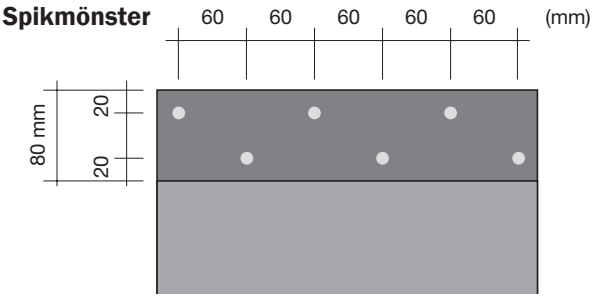

Spikning med pappspik.

Vid kall väderlek värms skarvar med varmluftspistol för att aktivera vidhäftning. Förvärm skarven med varmluftpistol vid temperaturer under 10°C.

Informationen i denna anvisning bedöms vara korrekt vid tidpunkten för publicering. Nordic Waterproofing förbehåller sig rätten att ändra eller komplettera produktspecifikationer utan föregående meddelande, som en del av vårt kontinuerliga förbättringsarbete och för att säkerställa efterlevnad av förändrade regelkrav. Den senaste dokumentationen och aktuell produktinformation finns på Matakis webbplats – Dokument.

1. Ränndal

Börja med att rulla ut en våd i ränndalen. Haloten Nock- & Ränndalsremsa eller en våd av materialet. Lägg sedan underbeslag av plåt (enligt AMA JSB.66/1). Lägg sedan Nock- & Ränndalsremsa alternativt en våd av materialet. Börja läggningen från takfot till nock. Spika i nocken och längs kanterna. Samtliga skarvar ska klistras med 3 strängar av Mataki Asfaltsklister (extra viktigt där skaven saknar bitumen). Överlappa våden i ränndalen med 150 mm. Lägg 3 strängar med Mataki Asfaltklister. Trampa till våden. Spikning genom båda lagren, c/c 60 (mm).

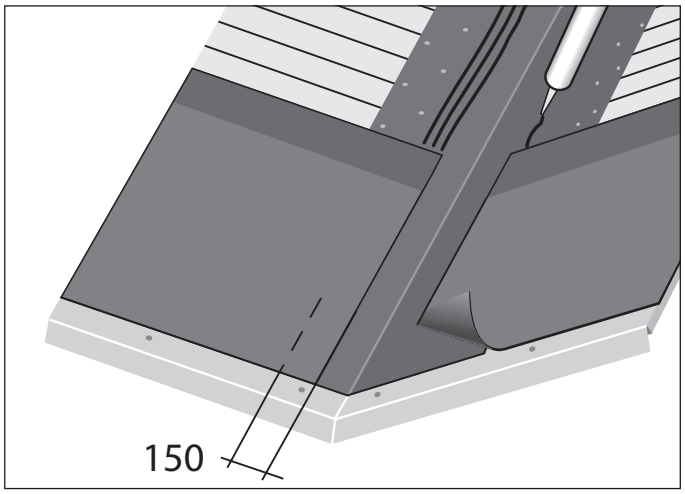

2A. Takfot

Takfot Lägg Mataki Haloten Fotplåtsremsa under fotplåten. Fotplåtsremsan ska vara minst 100 mm bredare än fotplåten. Monteras med minst 50 mm nedanför takfoten. Skruva fast fotplåten c/c 150 mm. Rulla ut första våden. Om taket ska täckas med Shingel/ ytpapp, avsluta underlagspappen på halva fotpåten. Om taket ska täckas med taktäckning på läkt avsluta pappen ca 20 mm från fotplåtsvecket. Fäst våden med några spik i ovankant och klistra med Mataki Asfaltklister mot fotplåten, tre strängar i bredd.

OBS! Fotplåten får inte vara belagd med PVC. Rengör fotplåten om den är smutsig eller oljig.

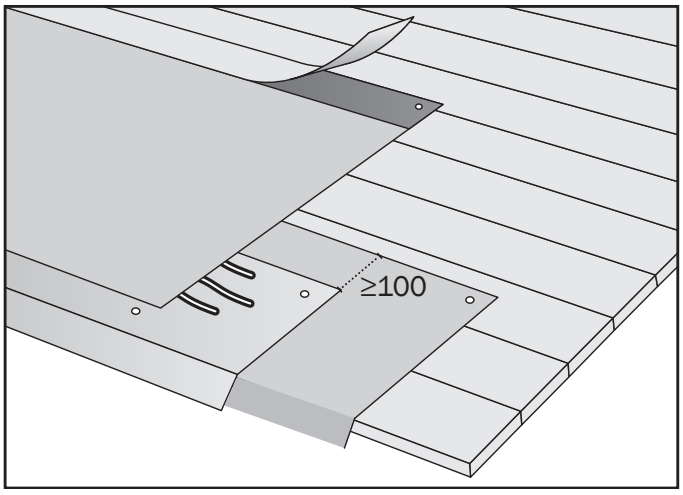

2B. Takfot då svetsat tätskikt ska användas

Låt Mataki YAM 2000 gå hela vägen ned och täcka ändträet vid takfoten med minst 50 mm. Haloten Fotplåtsremsa YEP 2500 (art.nr 5039601) läggs under fotplåten ovanpå YAM 2000 då ett svetsbart bitumentätskikt ska läggas på taket. Haloten Fotplåtsremsa YEP 2500 ska dras förbi fotplåten med minst 100 mm. Fäst in fotplåtsremsan med pappspik c/c 150 mm. Montera fotplåt överst. Fäst in fotplåt c/c 150 mm (AMA Hus JTJ.31/2).

OBS! Fotplåten får inte vara belagd med PVC. Rengör fotplåten om den är smutsig eller oljig.

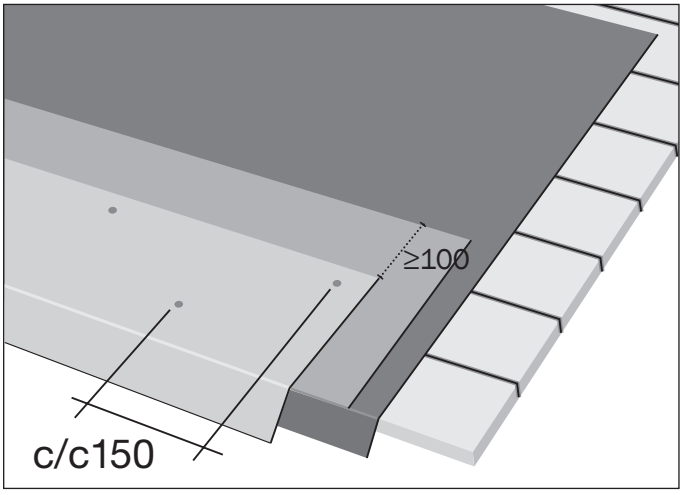

Informationen i denna anvisning bedöms vara korrekt vid tidpunkten för publicering. Nordic Waterproofing förbehåller sig rätten att ändra eller komplettera produktspecifikationer utan föregående meddelande, som en del av vårt kontinuerliga förbättringsarbete och för att säkerställa efterlevnad av förändrade regelkrav. Den senaste dokumentationen och aktuell produktinformation finns på Matakis webbplats – Dokument.

3A. Infästning i undre lagret - Metod 1 (YAP 2200, YEP 2500)

Infästningen påbörjas från vådens mitt för att produkten ska ligga jämt på underlaget. Infästning ska göras i materialets klisterkant. Börja med att avlägsna vådens skyddsfilm på klisterkanten. (Beroende på taklutning och ytskikt görs infästningarna enligt metod 1 eller 2). Rulla ut nästa våd och upprepa infästningen i den andra vådens överkant. Dra av skyddsfilmen i nederkanten av den andra våden. Tryck till med foten längs skarven. Påbörja omedelbart läktning av taket för att förhindra skador av blåst. Använd varmluftspistol för att aktivera klisterkanterna.

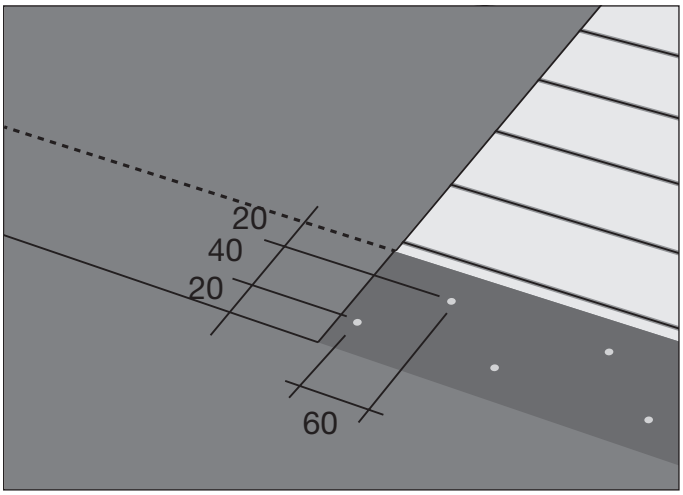

3B. Spikning genom båda lagren - Metod 2 (YAM 2000, YAP 2200, YEP 2500)

Infästningen påbörjas från vådens mitt för att produkten ska ligga jämt på underlaget. Börja med att passa in den övre våden i förhållande till den undre klisterremsan. Fäst den övre våden i överkant med några spik. Avlägsna skyddsfilmen på klisterkanterna. Fäst in underlagstäckningen med pappspik.

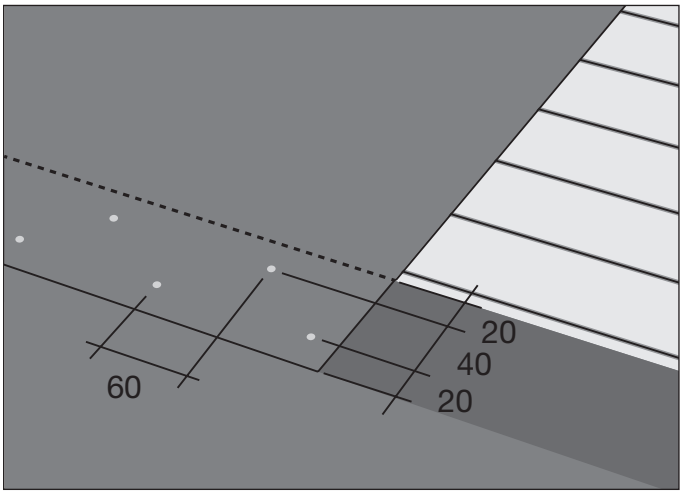

4A. Tvärskarv vid infästning i undre lagret (YAP 2200, YEP 2500)

Snedskär övre våden 300 mm så att vatten rinner bort från skarven. Överlappet ska därefter vara minst 150 mm. Den överlappande ytan klistras med Mataki Asfaltklister för att säkerställa skarvens täthet. Lägg ett lager klister 2-3 mm tjocklek, på en bredd av 80 mm, alternativt tre strängar, längs skarvkanten. Det är en fördel att låta klistret torka 20-30 minuter innan ytorna pressas samman. Spika eller klamra undre ytan. Läktning ska ske omgående.

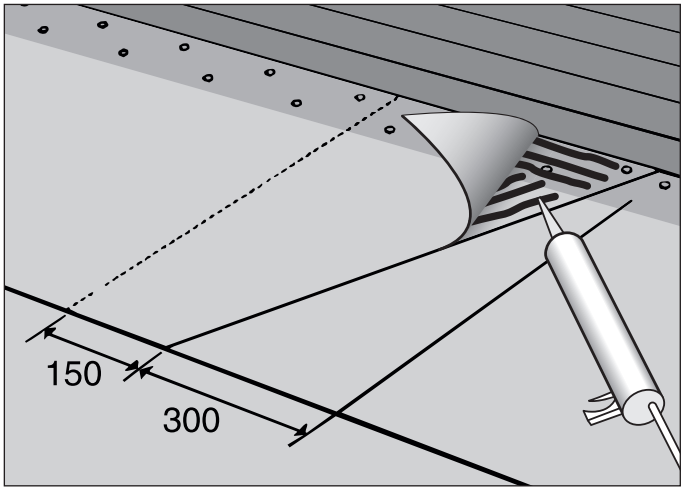

Informationen i denna anvisning bedöms vara korrekt vid tidpunkten för publicering. Nordic Waterproofing förbehåller sig rätten att ändra eller komplettera produktspecifikationer utan föregående meddelande, som en del av vårt kontinuerliga förbättringsarbete och för att säkerställa efterlevnad av förändrade regelkrav. Den senaste dokumentationen och aktuell produktinformation finns på Matakis webbplats – Dokument.

4B. Tvärskarv vid spikning genom båda lagren (YAM 2000, YAP 2200, YEP 2500)

Vid tvärskarv snedskärs övre våden 300 mm så att vatten rinner bort från skarven. Överlappet skall därefter vara minst 150 mm. Den överlappande ytan klistras med Mataki Asfaltklister för att säkerställa skarvens täthet. Lägg ett lager klister 2-3 mm tjocklek på en bredd av 80 mm, alternativt tre strängar, längs skarvkanten. Det är en fördel att låta klistret torka 20-30 minuter innan ytorna pressas samman.

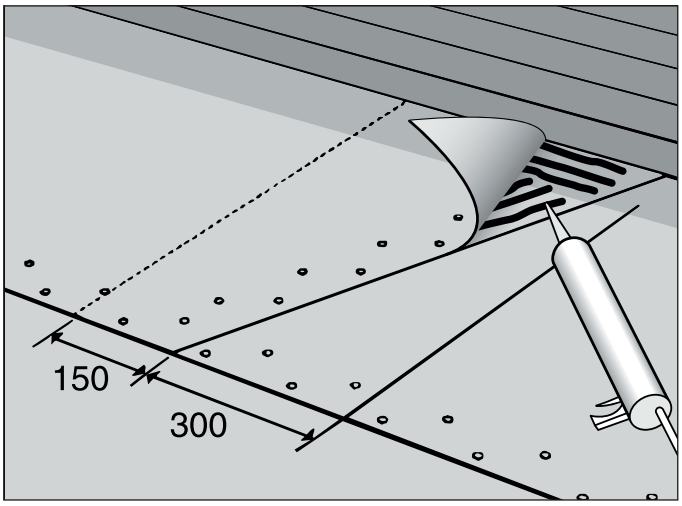

5. Gavel med trekantlist

Drag upp pappen på listen och vik ner den på utsidan. Fäst på trekantslistens utsida med pappspik högst c/c 100 mm.

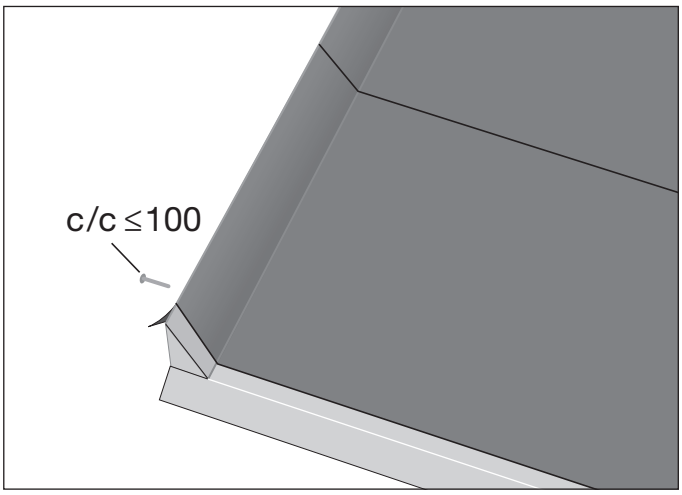

Gavel med trekantlist - alternativ 2

Drag upp pappen på listen och över vindskivan och vik ner den på utsidan. Fäst på vindskivans utsida med pappspik högst c/c 100 mm. Plåtbeslag ska utföras enligt AMA Hus JT.

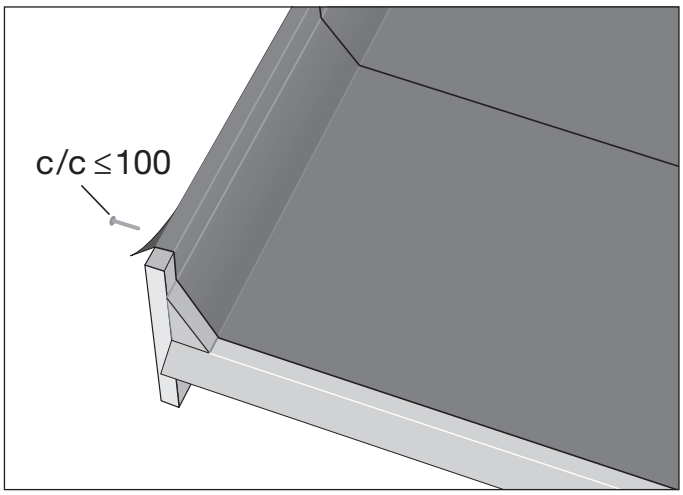

Informationen i denna anvisning bedöms vara korrekt vid tidpunkten för publicering. Nordic Waterproofing förbehåller sig rätten att ändra eller komplettera produktspecifikationer utan föregående meddelande, som en del av vårt kontinuerliga förbättringsarbete och för att säkerställa efterlevnad av förändrade regelkrav. Den senaste dokumentationen och aktuell produktinformation finns på Matakis webbplats – Dokument.

6. Uppdragning på vägg

Vid anslutning till högre byggnad och uppdragning på sargar dras pappen upp minst 300 mm och spikas i ovankant högst c/c 100 mm enligt AMA Hus JSB.61. Övre pappkanten skall därefter alltid skyddas med utanpåliggande träpanel, plåt som dragits in i tegelfog etc. Enbart klistring mot vägg utan yttre skydd ger inte en tät avslutning! Avsluta med underbeslag av plåt.

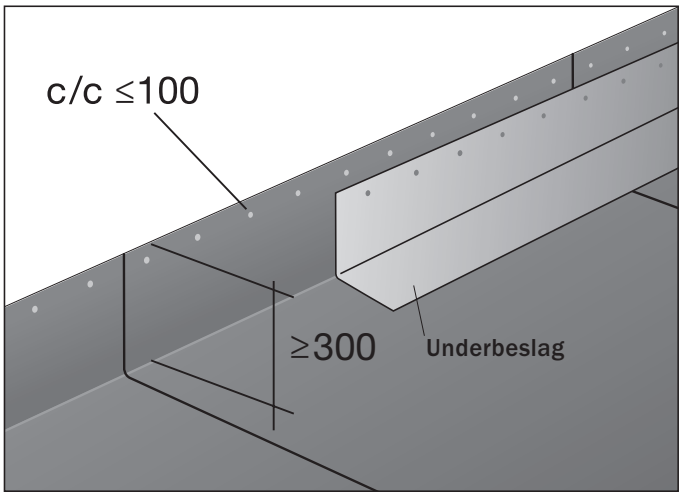

TIPS! Om uppdragning inte täcks med fasadmaterial eller plåtbeslagning i direkt anslutning till montage kan uppviket tätas med Haloten Flextätningsremsa för att undvika läckage.

7. Rektangulära genomföringar

Uppdragningen ska vara minst 300 mm och fästas i överkant med pappspik centrumavstånd max 100 mm. Uppdragningen ska kompletteras med lösa kappor av byggpapp. För tätning av hörn och ev. glipor, använd Haloten Flextätning och Haloten Flextätning Hörn så att montaget blir helt tätt. För en god vidhäftning, appliceras först Mataki Asfaltsprimer.

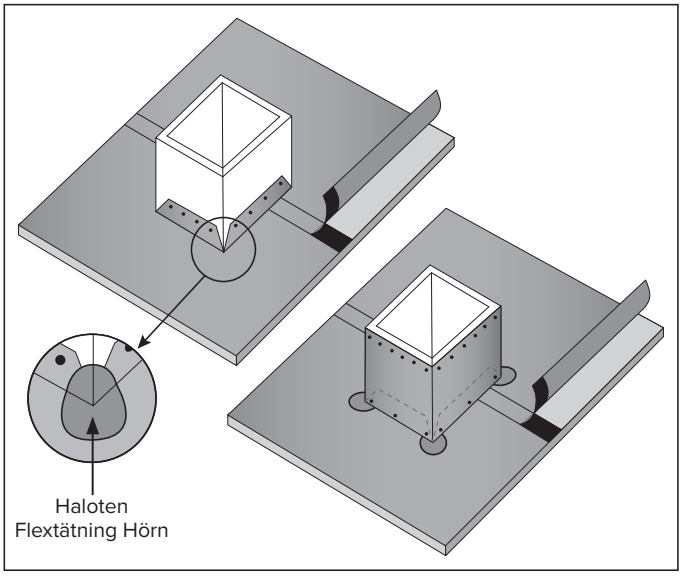

8. Rörgenomföring

För att täta en cirkulär genomföring använd Mataki Haloten Takstos med självklistrande baksida. Förbehandla underlagspappen med asfaltprimer. Låt primern torka före montage av takstosen. Takstosens hörn ska peka uppåt mot nock.

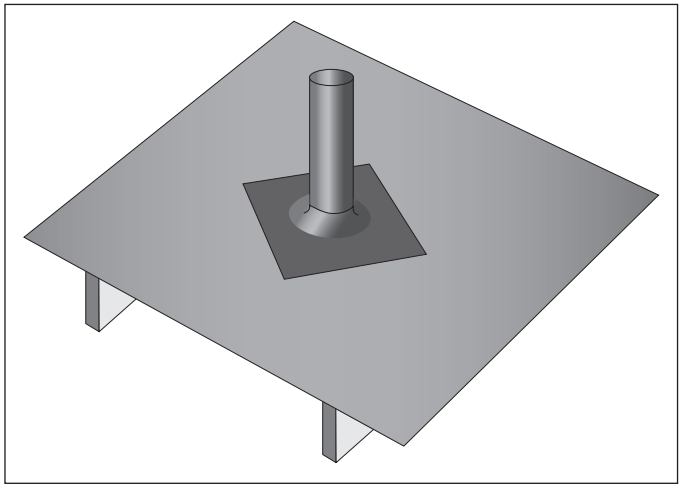

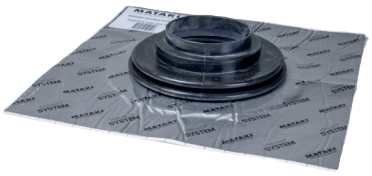

Informationen i denna anvisning bedöms vara korrekt vid tidpunkten för publicering. Nordic Waterproofing förbehåller sig rätten att ändra eller komplettera produktspecifikationer utan föregående meddelande, som en del av vårt kontinuerliga förbättringsarbete och för att säkerställa efterlevnad av förändrade regelkrav. Den senaste dokumentationen och aktuell produktinformation finns på Matakis webbplats – Dokument.

9. Avslutning över oventilerad nock

För icke ventilerad nock avslutas montaget genom att underlagstäckningen monteras upp till nocken på respektive sida. Över nock läggs sedan en våd av materialet som överlappar minst 150 mm på varje sida. Skarven spikas sicksack c/c 60 mm eller klistras med Mataki Asfaltklister (tre strängar eller 80 mm heltäckande) alternativt vik över underlagsduken över nock och klistra med Mataki Asfaltklister samt spika sicksack c/c 60 mm.

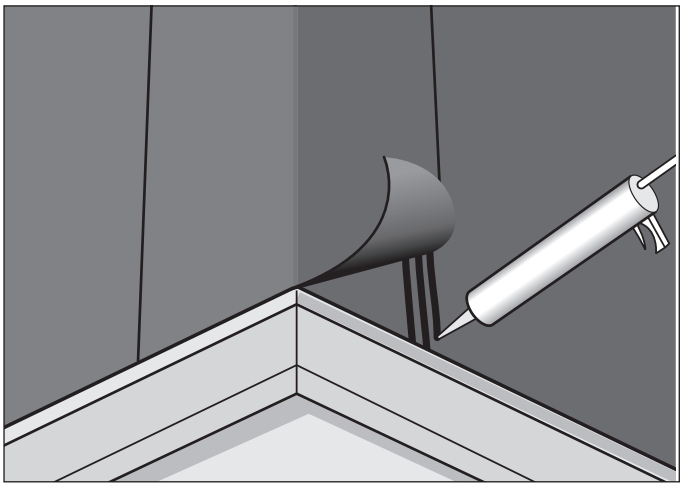

Mataki
Box 22, 263 21 Höganäs Telefon 042 33 40 00
www.mataki.se

Informationen i denna anvisning bedöms vara korrekt vid tidpunkten för publicering. Nordic Waterproofing förbehåller sig rätten att ändra eller komplettera produktspecifikationer utan föregående meddelande, som en del av vårt kontinuerliga förbättringsarbete och för att säkerställa efterlevnad av förändrade regelkrav. Den senaste dokumentationen och aktuell produktinformation finns på Matakis webbplats – Dokument.