Mataki Halotex Wind Pro

Horisontell montering

A. Planera montaget för att uppnå vindtäta skarvar mot övriga byggdelar såsom tak, grund, fönster och dörrar. Samtliga skarvar i Halotex Wind Pro tejpas täta med Halotex Byggtätningstejp. Se exempel på detaljer för genomföringar och anslutningar i denna beskrivning. Rullen med vindskydd kan enkelt tillpassas i bredd genom att rullen kapas med en fogsvans eller dylikt. Texten på vindskyddet ska monteras utåt.

B. Börja montera vindskyddet ca 30 cm från ett hörn. Fäst in duken provisoriskt med en rostfri klammer eller pappspik.

C. Rulla sedan vindskyddet runt hela huset med texten utåt.
Fäst in duken provisoriskt med en rostfri klammer eller pappspik.

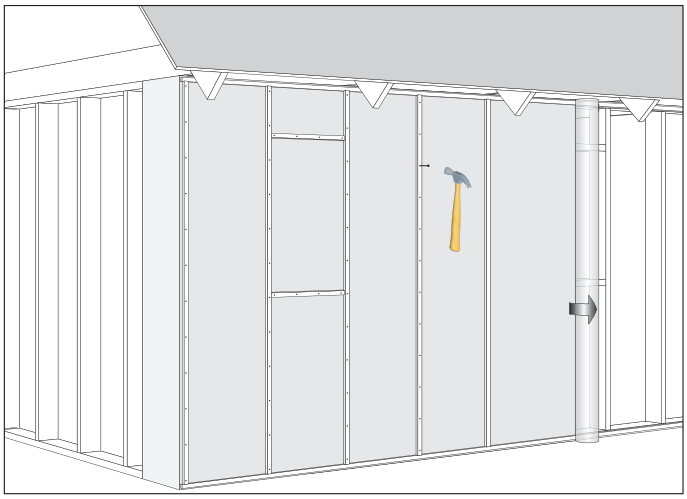

Horisontellt montage

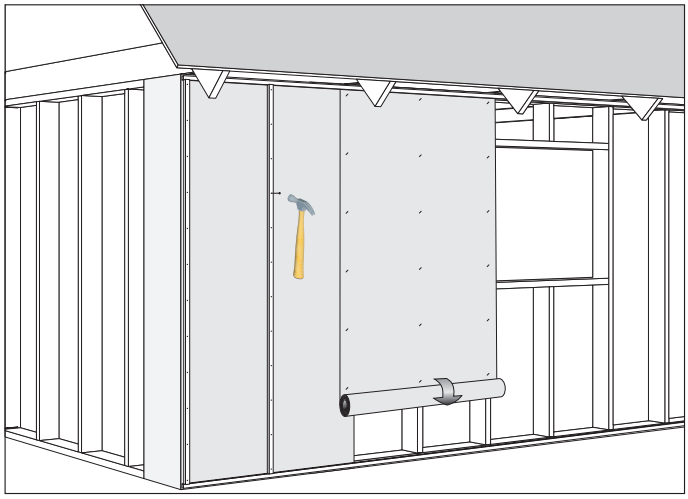

Vertikalt montage

D. I direkt anslutning till monteringen av vindskyddet skall spiklister fästas över reglar, hammarband och syllar. Välj spiklister minst 12 x 45 mm för syll och hammarband samt minst 12 x 45 mm mot vertikal regel. Anpassa spikläktens dimension med utgångspunkt från det valda fasadmaterialets behov av luftspalt samt läktens bärighet. Luftspalten mellan vindskyddet och fasadmaterialet bör vara minst 25 mm. Listerna fästs med varmförzinkade trådspik (minst 50 x 2,0 mm) med c/c 100 mm.

E. Låt vindskyddet löpa obrutet över fönster- och dörröppningar under monteringen. Byggnaden kan med fördel stå intäkt i obrutet vindskydd tills installation av fönster eller dörrar tar vid.Om öppningen är stor (större fönsterparti eller dörr) fäst vindskyddet med en spiklist i ovan och underkant av öppningen.

F. När fönstren ska monteras skär ett kryss i vindskyddet och vik in.

G. Vid skarv monteras vindskyddet med minst 100 mm överlapp som tejpas med Halotex Byggtätningstejp och kläms med spiklist. Skarv skall utföras på regel eller dylikt.

Vertikal montering

Följ samma principer som vid horisontell montering. Låt vindskyddet överlappa 100 mm till nästa våd. Skarvar tejpas med Halotex Byggtätningstejp och kläms med skarven med spikläkt enligt tidigare dimensioner.

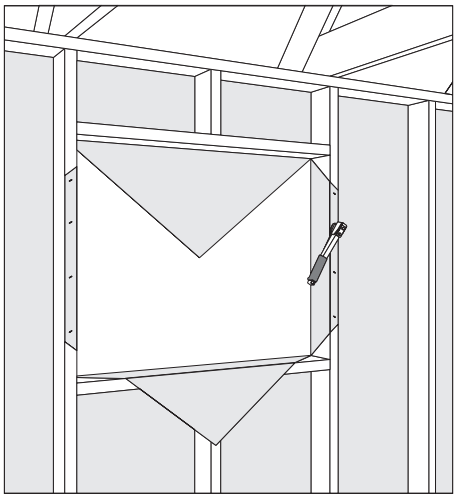

När fönstren ska monteras skär ett kryss i vindskyddet och vik in. Vindskyddet tejpas mot reglar med Halotex Byggtätningstejp

Informationen i denna anvisning bedöms vara korrekt vid tidpunkten för publicering. Nordic Waterproofing förbehåller sig rätten att ändra eller komplettera produktspecifikationer utan föregående meddelande, som en del av vårt kontinuerliga förbättringsarbete och för att säkerställa efterlevnad av förändrade regelkrav. Den senaste dokumentationen och aktuell produktinformation finns på Matakis webbplats – Dokument.

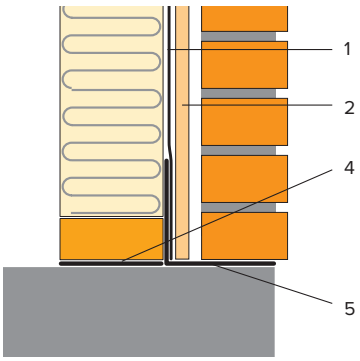

Anslutning mot tegelfasad.

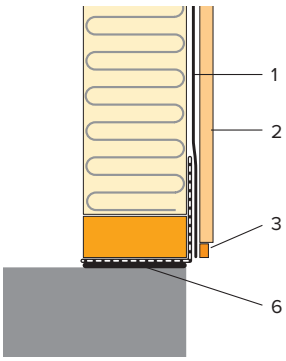

Anslutning mot platta på mark.

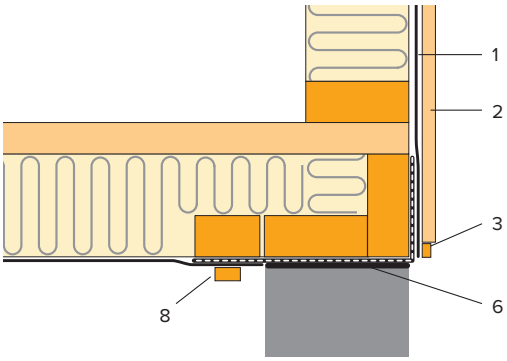

Anslutning mot grundmur/krypgrund.

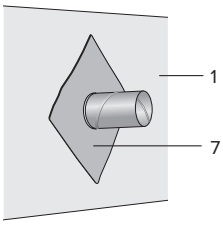

Genomföring tätas med Halotex Rörmanschett eller Halotex Byggtätningstejp.

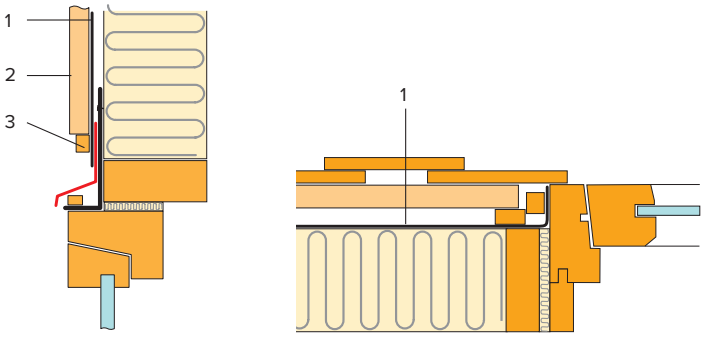

Horisontell och vertikal anslutning mot fönster och dörr.

1. Vindskydd
2. Vertikal klämlist, minst 12 x 45 mm
3. Horisontell klämlist, minst 12 x 45 mm
4. Mataki Rolltite alt. grundmursremsa YEP 2500
5. Mataki Rolltite
6. Grundmursremsa YEP 2500
7. Halotex Rörmanschett eller Halotex Byggtätningstejp
8. Klämlist

Mataki
Box 22, SE-263 21 Höganäs, Sverige Telefon +46 42 33 40 00
www.mataki.se

Informationen i denna anvisning bedöms vara korrekt vid tidpunkten för publicering. Nordic Waterproofing förbehåller sig rätten att ändra eller komplettera produktspecifikationer utan föregående meddelande, som en del av vårt kontinuerliga förbättringsarbete och för att säkerställa efterlevnad av förändrade regelkrav. Den senaste dokumentationen och aktuell produktinformation finns på Matakis webbplats – Dokument.